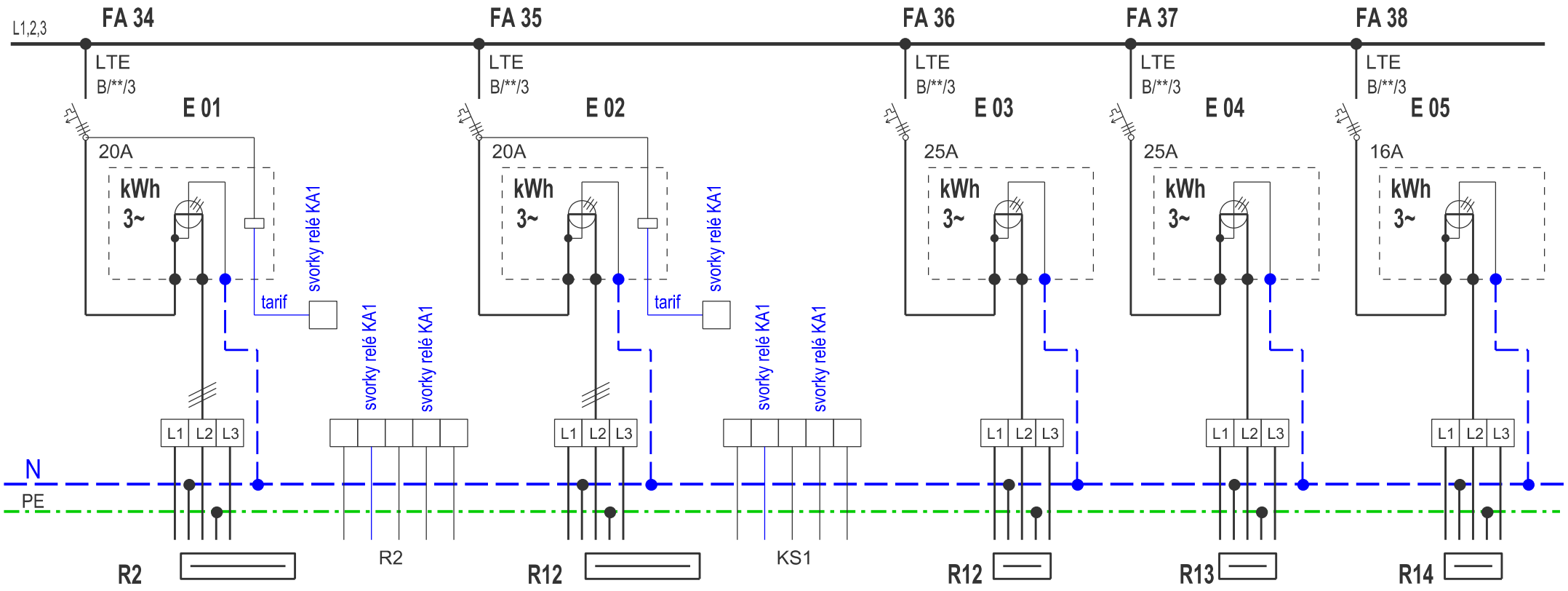

CYKY-J 4 x 10	CYKY-J 5 x 1,5	CYKY -J 4 x 10	CYKY-J 5 x 1,5	CYKY-J 5 x 4	CYKY-J 5 x 2,5	CYKY-J 5 x 2,5
R2 - technologie SSZT	ovládání-sazba N do R2- technologie	Vývod do skříně KS1 Napájení stávajících venkovních objektů	ovládání-sazba N jen rezerva	čekárna - instalace	čekárna - pro nápojové automaty	Informační systém

Roubal

Stavba:	Název výkresu	Projektant:	Datum:	Výkres č.:	List č.:
POCINOVICE - ON	HLAVNÍ ROZVADĚČ R1-SŽ	Ing. Karel Roubal	05 / 2022	14	3/6